Prextherm T3G N ASL 6000-19500

Transportweg 50, 2421 LS NIEUWKOOP
Postbus 136, 2420 AC NIEUWKOOP
Telefoon: +31 (0)172 574668
E-mail: info@caltrading.nl
Internet: www.caltrading.nl

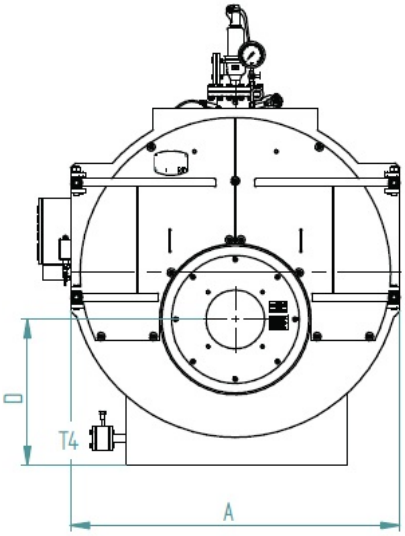

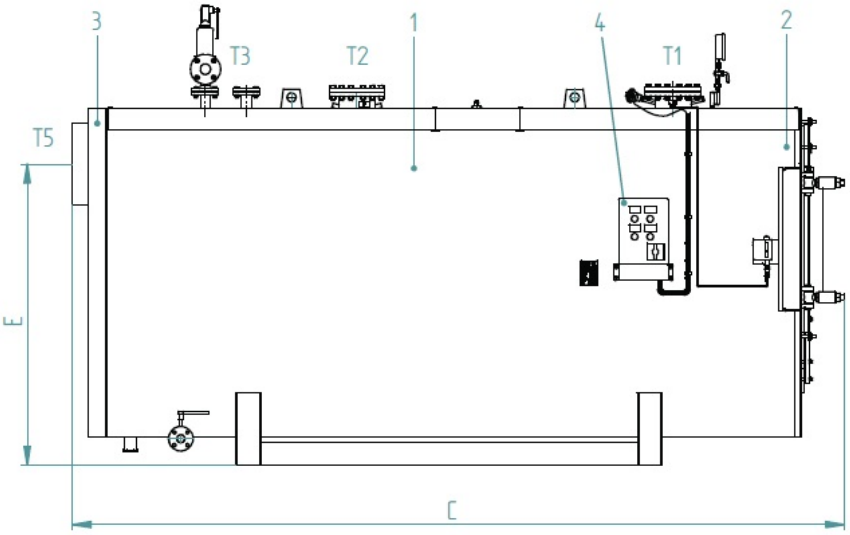

Heet water ketel / Super heated water boiler

Max. werkdruk / Max. working pressure 6/8 bar
Max. temperatuur / Max. temperature 140˚C

1. Ketel / Boiler
2. Deur / Door
3. Rookgaskamer / Smoke chamber
4. Electrisch paneel / Electric panel

PREXTHERM T 3G N ASL			6000	7000	8000	9000	10000	12000	15000	17500	19500
AFMETINGEN/ DIMENSIONS	A	mm	2500	2500	2710	2710	2710	2860	3260	op aanvraag / on request	
	B	mm	2780	2780	3040	3040	3040	3200	3700	op aanvraag / on request	
	C	mm	6050	6530	6990	7290	7290	7860	8640	op aanvraag / on request	
	D	mm	1105	1105	1220	1220	1220	1240	1382	op aanvraag / on request	
	E	mm	2140	2140	2140	2140	2140	2860	2800	op aanvraag / on request	
Aansluitingen / FITTINGS											
Aanvoer / Flow	T1	DN	250	250	250	250	300	300	350	op aanvraag / on request	
Retour / Return	T2	DN	250	250	250	250	300	300	350	op aanvraag / on request	
Veiligheid / Safety	T3	DN	65	80	80	80	100	80	100	op aanvraag / on request	
Spuiklep / Drain	T4	DN	40	40	40	40	40	40	65	op aanvraag / on request	
Rookgasuitlaat / Flue outlet	T5	Ø mm	700	700	800	900	900	900	1000	op aanvraag / on request	
Gewicht leeg Dry weight	standard 6 bar	kg	13800	14700	17500	19700	23000	26000	33000	op aanvraag / on request	
	optional 10 bar	kg	15000	16600	20500	21800	25000	28000	36000	op aanvraag / on request	

TECHNICAL DATA

PREXTHERM T 3G N ASL			6000	7000	8000	9000	10000	12000	15000	17500	19500
Nominaal vermogen / Heat output		kW	6000	7000	8000	9000	10000	12000	15000	17500	19500
Vuurbelasting o.w. / Heat input		kW	6522	7609	8697	9783	10870	13044	16305	19023	21197
Ketel capaciteit / Boiler total capacity		dm³	12100	13500	17150	18600	21600	23000	31600	op aanvraag / on request	
Waterzijdig druk verlies Loss pressure water side	Δt 15°C	mbar	120	150	210	230	180	230	250	op aanvraag / on request	
Tegendruk rookgaszijdig / Press. drop flue gas side		mbar	6,1	8,4	8,2	8,5	8,7	8,9	11,5	op aanvraag / on request	
Rookgasstroom / Flue gas flow-rate		kg/h	9787	11418	13049	14680	16311	17950	23500	op aanvraag / on request	
Max. werkdruk / Max working pressure*		bar	6	6	6	6	6	6	6	6	6
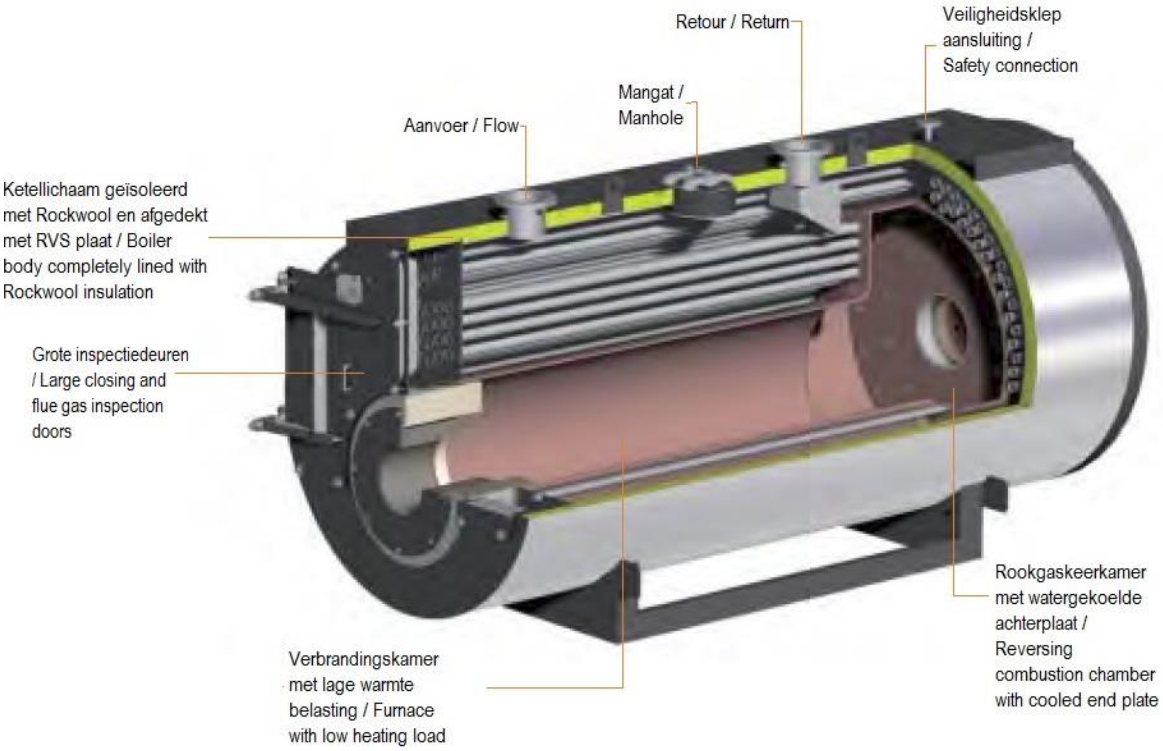
CAL Trading BV INDUSTRIAL BOILERS