Prextherm T3G N ASH 6000-19500

Transportweg 50, 2421 LS NIEUWKOOP
Postbus 136, 2420 AC NIEUWKOOP
Telefoon: +31 (0)172 574668
E-mail: info@caltrading.nl
Internet: www.caltrading.nl

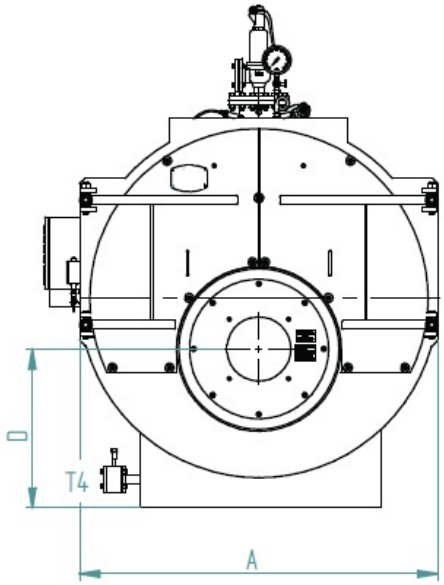

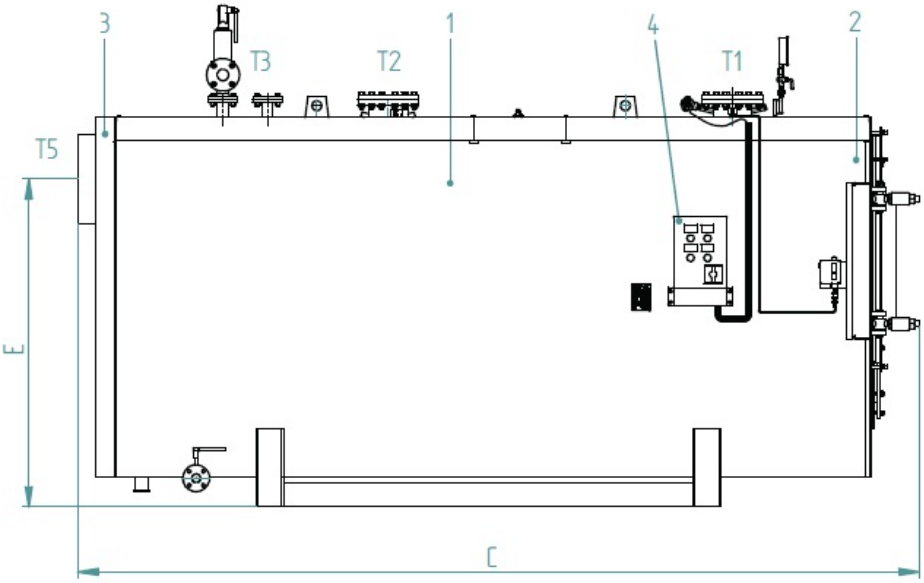

Heet water ketel / Super heated water boiler
Max. werkdruk / Max. working pressure 12/15 bar
Hogere druk op aanvraag / higher pressure on request
Max. temperatuur / Max. temperature 250˚C

1. Ketel / Boiler
2. Deur / Door
3. Rookgaskamer / Smoke chamber
4. Electrisch paneel / Electric panel

PREXTHERM T 3G N ASH			6000	7000	8000	9000	10000	12000	15000	17500	19500
AFMETINGEN/ DIMENSIONS	A	mm	2500	2500	2710	2710	2710	2860	3260	op aanvraag / on request	
	B	mm	2780	2780	3040	3040	3040	3200	3700	op aanvraag / on request	
	C	mm	6050	6530	6990	7290	7290	7860	8640	op aanvraag / on request	
	D	mm	1105	1105	1220	1220	1220	1240	1382	op aanvraag / on request	
	E	mm	2140	2140	2140	2140	2140	2860	2800	op aanvraag / on request	
Aansluitingen / FITTINGS											
Aanvoer / Flow	T1	DN	250	250	250	250	300	300	350	op aanvraag / on request	
Retour / Return	T2	DN	250	250	250	250	300	300	350	op aanvraag / on request	
Veiligheid / Safety	T3	DN	65	80	80	80	100	80	100	op aanvraag / on request	
Spuiklep / Drain	T4	DN	40	40	40	40	40	40	65	op aanvraag / on request	
Rookgasuitlaat / Flue outlet	T5	Ø mm	700	700	800	900	900	900	1000	op aanvraag / on request	
Gewicht leeg Dry weight	standard 12 bar	kg	15600	18000	22000	22800	25800	29000	36500	op aanvraag / on request	
	optional 14,8 bar	kg	16200	19000	23500	23900	27000	30000	38000	op aanvraag / on request	

TECHNICAL DATA

PREXTHERM T 3G N ASL			6000	7000	8000	9000	10000	12000	15000	17500	19500
Nominaal vermogen / Heat output		kW	6000	7000	8000	9000	10000	12000	15000	17500	19500
Vuurbelasting o.w. / Heat input		kW	6660	7770	8880	9980	11100	13300	16650	19400	21650
Ketel capaciteit / Boiler total capacity		dm³	12100	13500	17150	18600	21600	23000	31600	op aanvraag / on request	
Waterzijdig druk verlies Loss pressure water side	Δt 15°C	mbar	120	150	210	230	180	230	250	op aanvraag / on request	
Tegendruk rookgaszijdig / Press. drop flue gas side		mbar	6,1	8,4	8,2	8,5	8,7	8,9	11,5	op aanvraag / on request	
Rookgasstroom / Flue gas flow-rate		kg/h	9787	11418	13049	14680	16311	17950	23500	op aanvraag / on request	
Max. werkdruk / Max working pressure[4]		bar	12/14,8	12/14,8	12/14,8	12/14,8	12/14,8	12/14,8	12/14,8	12/14,8	12/14,8
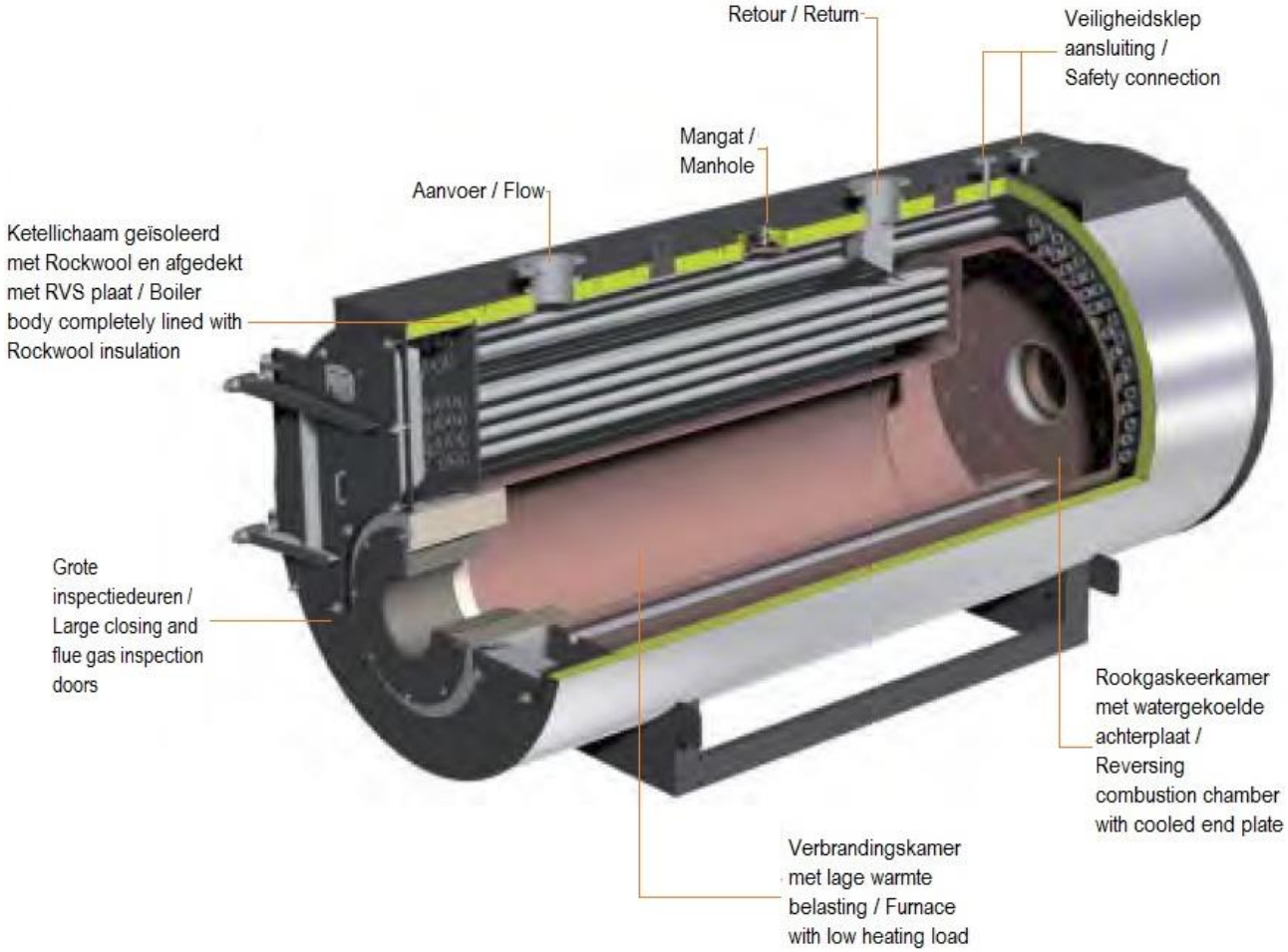
CAL Trading BV INDUSTRIAL BOILERS