Prextherm T3G F ASH 1200-9000

Transportweg 50, 2421 LS NIEUWKOOP
Postbus 136, 2420 AC NIEUWKOOP
Telefoon: +31 (0)172 574668
E-mail: info@caltrading.nl
Internet: www.caltrading.nl

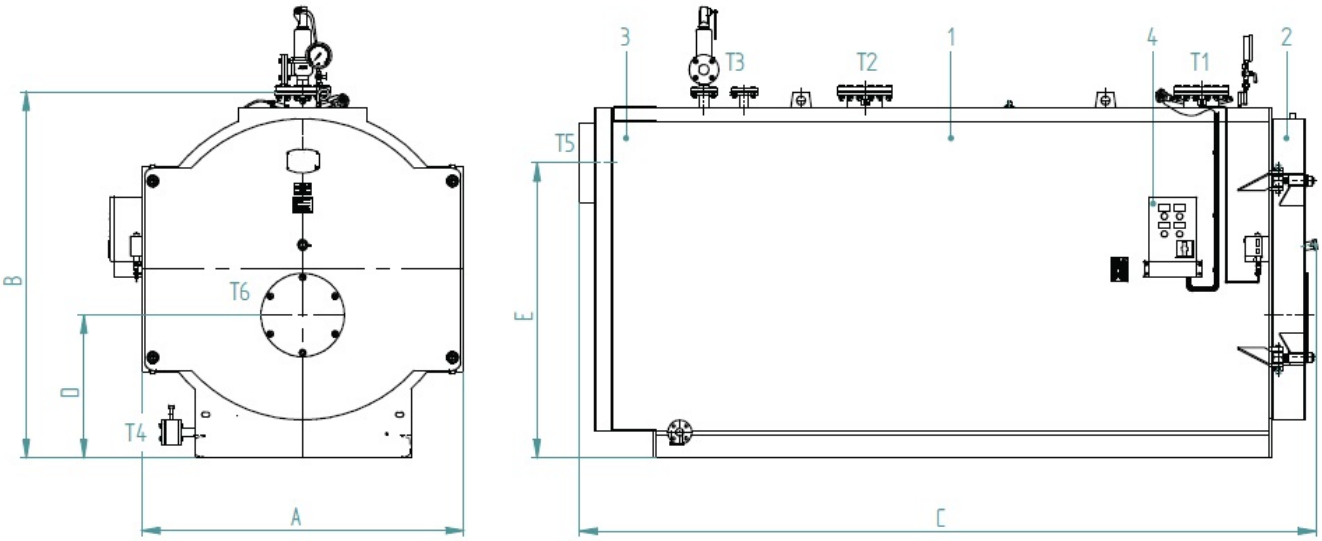

Heet water ketel / Super heated water boiler
Max. werkdruk / Max. working pressure 12/15 bar
Hogere druk op aanvraag / higher pressure on request
Max. temperatuur / Max. temperature 250˚C

1. Ketel / Boiler
2. Deur / Door
3. Rookgaskamer / Smoke chamber
4. Electrisch paneel / Electric panel

PREXTHERM T 3G F ASH			1200	1400	1750	2000	2300	2800	3400	4000	4600	5200	6000	7000	8000	9000
AFMETINGEN/ DIMENSIONS	A	mm	1560	1560	1760	1760	2010	2010	2010	2220	2220	2500	2500	2500	2710	2710
	B	mm	1870	1870	2090	2090	2280	2280	2280	2590	2590	2780	2780	2780	3040	3040
	C	mm	3280	3530	3680	3930	3940	4260	4510	4930	5180	5730	6050	6530	6990	7290
	D	mm	790	790	875	875	890	890	890	1070	1070	1105	1105	1105	1220	1220
	E	mm	1350	1350	1550	1550	1650	1650	1650	1900	1900	2140	2140	2140	2140	2140
Aansluitingen / FITTINGS																
Aanvoer / Flow	T1	DN	125	125	150	150	150	200	200	200	200	250	250	250	250	250
Retour / Return	T2	DN	125	125	150	150	150	200	200	200	200	250	250	250	250	250
Veiligheid / Safety	T3	DN	40	40	40	40	50	50	50	65	65	65	65	80	80	80
Spuiklep / Drain	T4	DN	40	40	40	40	40	40	40	40	40	40	40	40	40	40
Rookgasuitlaat / Flue outlet	T5	Ø mm	400	400	450	450	450	500	500	600	600	700	700	700	800	900
Brander aansl. / Burner attacc. fitting	T6	Ø mm	220	220	220	240	240	240	270	300	360	360	360	430	430	430
Max. trek brander buis/ Lg. min/max draught tube burner			280/380	280/380	280/380	280/380	280/380	280/380	280/380	310/410	310/410	390/490	390/490	390/490	390/490	390/490
Gewicht leeg / Dry weight	12 bar	kg	4400	4700	5900	6400	6800	7100	8400	10000	11500	13100	15600	18000	22000	22800
	14,8 bar	kg	4700	5000	6200	6800	7200	7500	8800	10500	12100	13600	16200	19000	23500	23900

TECHNICAL DATA

PREXTHERM T 3G F ASH			1200	1400	1750	2000	2300	2800	3400	4000	4600	5200	6000	7000	8000	9000
Nominaal vermogen / Heat output		kW	1200	1400	1750	2000	2300	2800	3400	4000	4600	5200	6000	7000	8000	9000
Vuurbelasting o.w. / Heat input		kW	1330	1550	1940	2220	2550	3110	3770	4440	5110	5770	6660	7770	8880	9980
Ketel capaciteit / Boiler total capacity		dm³	2200	2450	3250	3650	4800	5250	5500	7250	7600	10500	12100	13500	17150	18200
Waterzijdig druk verlies Loss pressure water side	Δt 15°C	mbar	35	52	45	50	70	65	90	130	170	140	120	150	210	230
Tegendruk rookgaszijdig / Press. drop flue gas side		mbar	4,5	6,3	5,5	7,4	4	5,2	6,1	5,4	7,5	8,2	6,1	8,4	8,2	8,5
Rookgasstroom / Flue gas flow-rate		kg/h	2078	2424	3047	3463	3982	4848	5887	6926	7964	9003	9787	11418	13049	14680
Max. werkdruk / Max working pressure*		bar	12/14,8	12/14,8	12/14,8	12/14,8	12/14,8	12/14,8	12/14,8	12/14,8	12/14,8	12/14,8	12/14,8	12/14,8	12/14,8	12/14,8
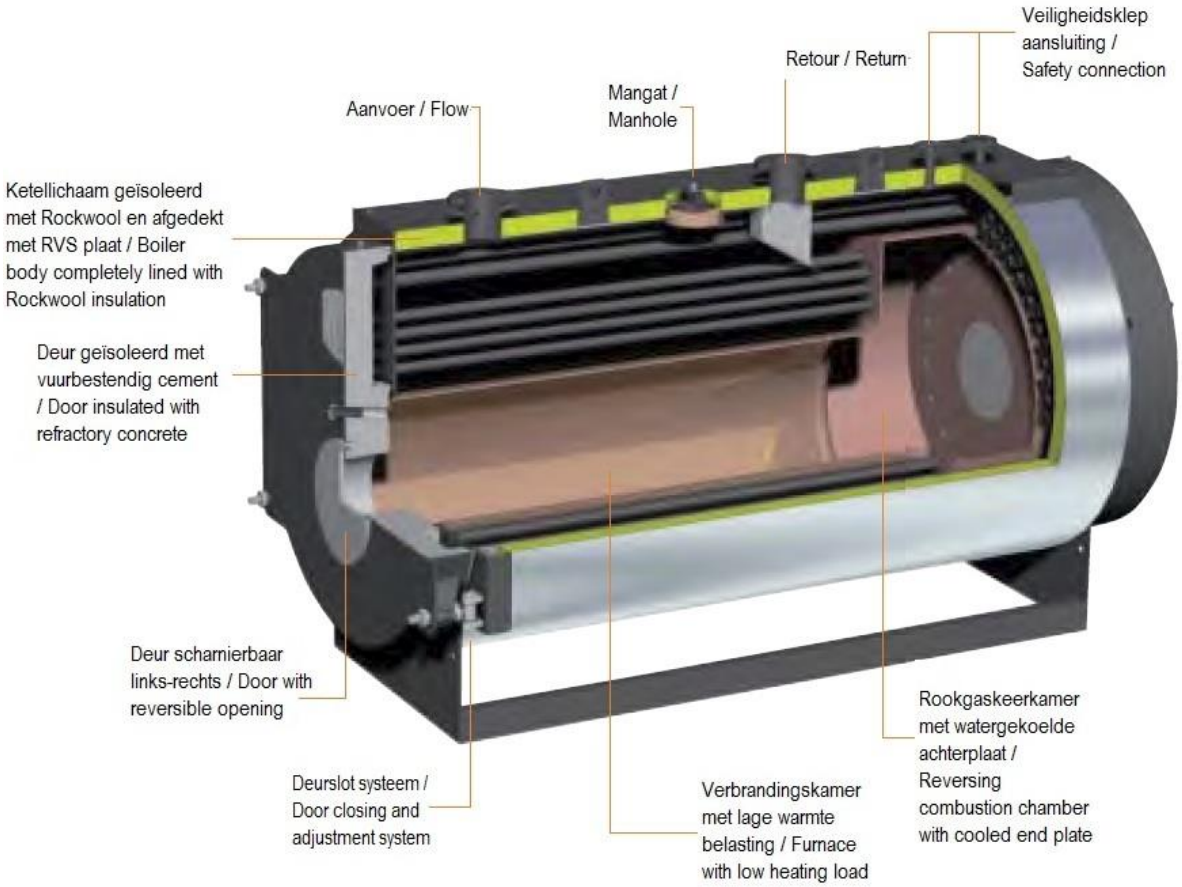
CAL Trading BV INDUSTRIAL BOILERS